65W单组输出开关电源 EPS-65系列

■ 特性:

- 国际通用全范围交流输入
- 可选择的L型支架和机盖
- 效率高达90%
- 保护种类：短路/过负载/过电压
- 自然风冷
- 2"×4"小巧外形
- LED指示电源启动
- 空载消耗<0.3W
- 3年保固

EPS-65-3.3 -C　　□ =Blank,-C ; Blank=仅PCB, -C=封闭型

电气规格

型号		EPS-65-3.3□	EPS-65-5□	EPS-65-7.5□	EPS-65-12□	EPS-65-15□	EPS-65-24□	EPS-65-36□	EPS-65-48□
输出	直流电压	3.3V	5V	7.5V	12V	15V	24V	36V	48V
	额定电流	11A	11A	8A	5.42A	4.34A	2.71A	1.81A	1.36A
	电流范围	0 ~ 12A	0 ~ 12A	0 ~ 8.8A	0 ~ 6A	0 ~ 4.8A	0 ~ 3A	0 ~ 2A	0 ~ 1.5A
	额定功率	36.3W	55W	60W	65.04W	65.1W	65.04W	65.16W	65.28W
	峰值负载(10秒)备注6	39.6W	60W	66W	72W	72W	72W	72W	72W
	纹波与噪声 (最大)备注2	80mVp-p	80mVp-p	100mVp-p	120mVp-p	150mVp-p	240mVp-p	280mVp-p	300mVp-p
	电压调整范围	3.1 ~ 3.6V	4.75 ~ 5.5V	7.13 ~ 8.25V	10.8 ~ 13.5V	13.5 ~ 16.5V	21.6 ~ 27V	32.4 ~ 39.6V	43.2 ~ 52.8V
	电压精度备注3	±3.0%	±2.0%	±2.0%	±2.0%	±2.0%	±1.0%	±1.0%	±1.0%
	线性调整率	±0.5%	±0.5%	±0.5%	±0.5%	±0.5%	±0.5%	±0.5%	±0.5%
	负载调整率	±2.0%	±1.0%	±1.0%	±1.0%	±1.0%	±1.0%	±1.0%	±1.0%
	启动、上升时间	1000ms, 50ms/230VAC　　2000ms, 50ms/115VAC(满载时)							
	保持时间(Typ.)	50ms/230VAC　　12ms/115VAC(满载时)							
输入	电压范围 备注5	90 ~ 264VAC　　127 ~ 370VDC							
	频率范围	47 ~ 63Hz							
	效率(Typ.)	80%	82%	84%	86%	87%	88%	89%	90%
	交流电流(Typ.)	1.8A/115VAC　　1 A/230VAC							
	浪涌电流(Typ.)	冷启动: 60A/230VAC							
	漏电流	<2mA/240VAC							
保护	过负载	额定输出功率的115%~ 160%							
		保护模式:打嗝模式，负载异常条件移除后可自动恢复							
	过电压	3.7 ~ 4.45V	5.6 ~ 6.75V	8.63 ~ 10.1V	13.8 ~ 16.2V	17.25 ~ 20.25V	27.6 ~ 32.4V	39.7 ~ 46.8V	53.3 ~ 64.8V
		保护模式:关闭输出，电源重启后可恢复正常输出							
环境	工作温度	-30～+70℃（请参考"减额曲线")							
	工作湿度	20 ~ 90% RH,无冷凝							
	储存温度、湿度	-40 ~ +85℃, 10 ~ 95% RH							
	温度系数	±0.03%/℃ (0～50℃)							
	耐振动	10 ~ 500Hz, 2G 10分钟/周期, X、Y、Z各60分钟							
安规和电磁兼容 (备注4)	安全规范	UL60950-1,TUV EN60950-1认证通过							
	耐压	I/P-O/P:3KVAC　I/P-FG:1.5KVAC　O/P-FG:0.5KVAC							
	绝缘阻抗	I/P-O/P, I/P-FG, O/P-FG:100M Ohms/500VDC/ 25℃/ 70% RH							
	电磁兼容发射	符合EN55022 (CISPR22) Class B, EN61000-3-2,-3							
	电磁兼容抗扰度	符合EN61000-4-2,3,4,5,6,8,11; EN55024,A级重工业标准							
其它	MTBF	≥563K hrs. MIL-HDBK-217F (25℃)							
	尺寸	PCB:101.6*50.8*29mm (L*W*H) ; CASE:103.4*62*37mm (L*W*H)(可选)							
	包装	PCB: 0.15Kg; 96pcs/ 15.4 Kg/0.89CUFT; CASE:0.3Kg; 45pcs/ 14.5Kg/0.67CUFT(可选)							

备注

1. 如未特别说明，所有规格参数均在输入为230VAC、额定负载、25℃环境温度下进行量测。
2. 纹波和噪声测量方法：使用一条12"双绞线，同时终端要并联0.1uf和47uf的电容，在20MHZ带宽下进行量测。
3. 精度：包含设定误差、线性调整率和负载调整率。
4. 电源应视为系统内元件的一部分，需结合终端设备进行电磁兼容相关确认。
5. 低输入电压情况下需减额输出，具体请参照减额曲线图。
6. 每30秒内峰值占空比为有33%，平均输出功率不应超过额定功率。

■ 机构尺寸

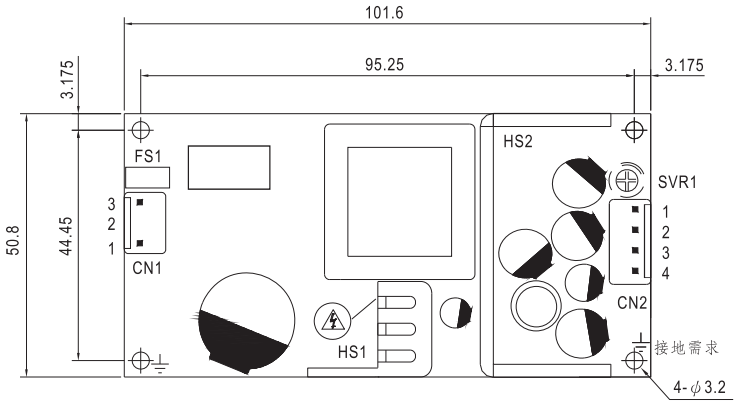

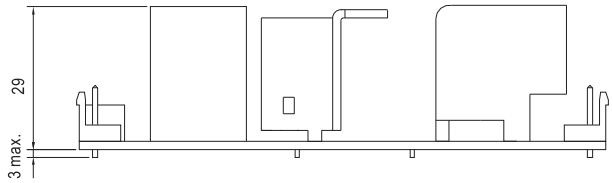

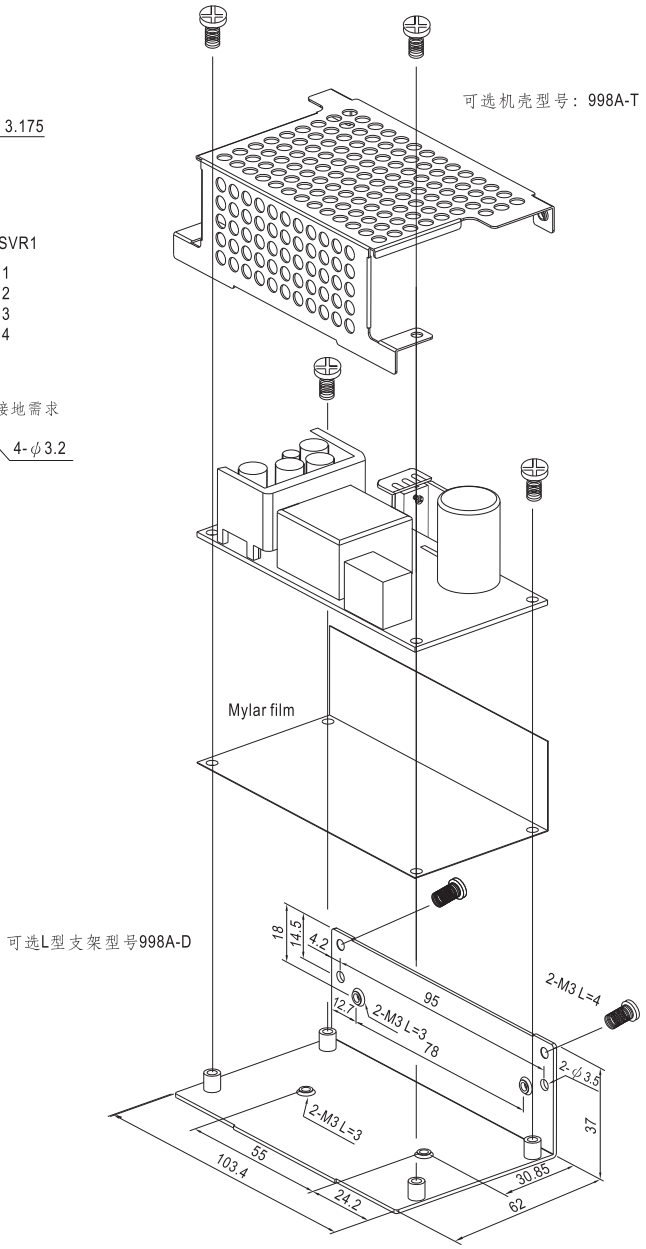

1.HS1,HS2不可短路
2.HS1必须与机壳保持安全距离

交流输入连接器(CN1)：JST B3P-VH或同等级品

引脚编号	引脚功能	对应连接器	端子
1	AC/N	JST VHR 或同等级品	JST SVH-21T-P1.1 或同等级品
2	No Pin		
3	AC/L		

直流输出连接器(CN2)：JST B4P-VH或同等级品

引脚编号	引脚功能	对应连接器	端子
1,2	+V	JST VHR 或同等级品	JST SVH-21T-P1.1 或同等级品
3,4	-V		

■ 方框图

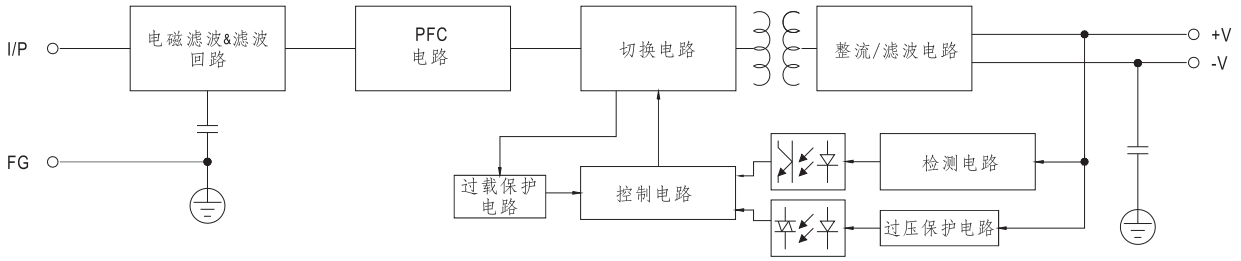

■ 减额曲线

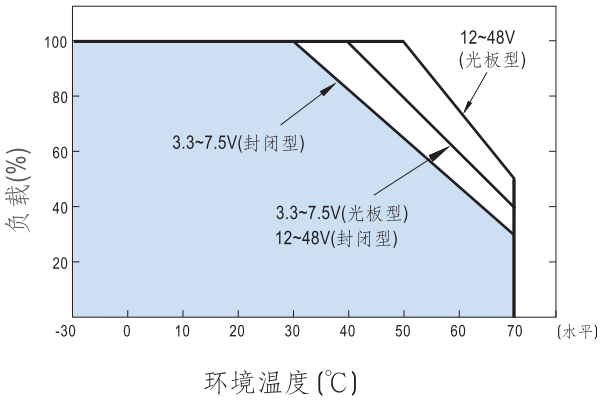
100
80
60
40
20
负载(%)
-30
0
10
20
30
40
50
60
70
(水平)
12~48V
(光板型)
3.3~7.5V(封闭型)
3.3~7.5V(光板型)
12~48V(封闭型)
环境温度(℃)

■ 静态特性曲线

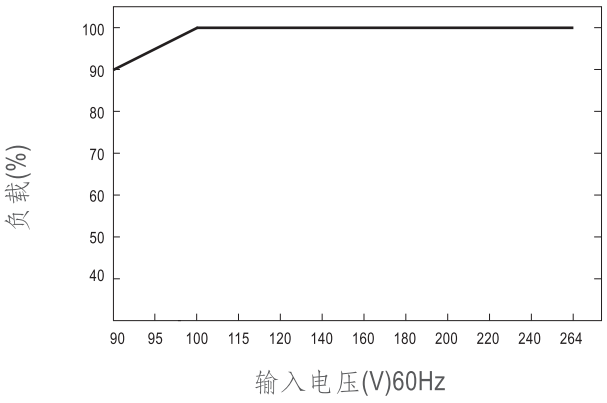
100
90
80
70
60
50
40
负载(%)
90
95
100
115
120
140
160
180
200
220
240
264
输入电压(V)60Hz